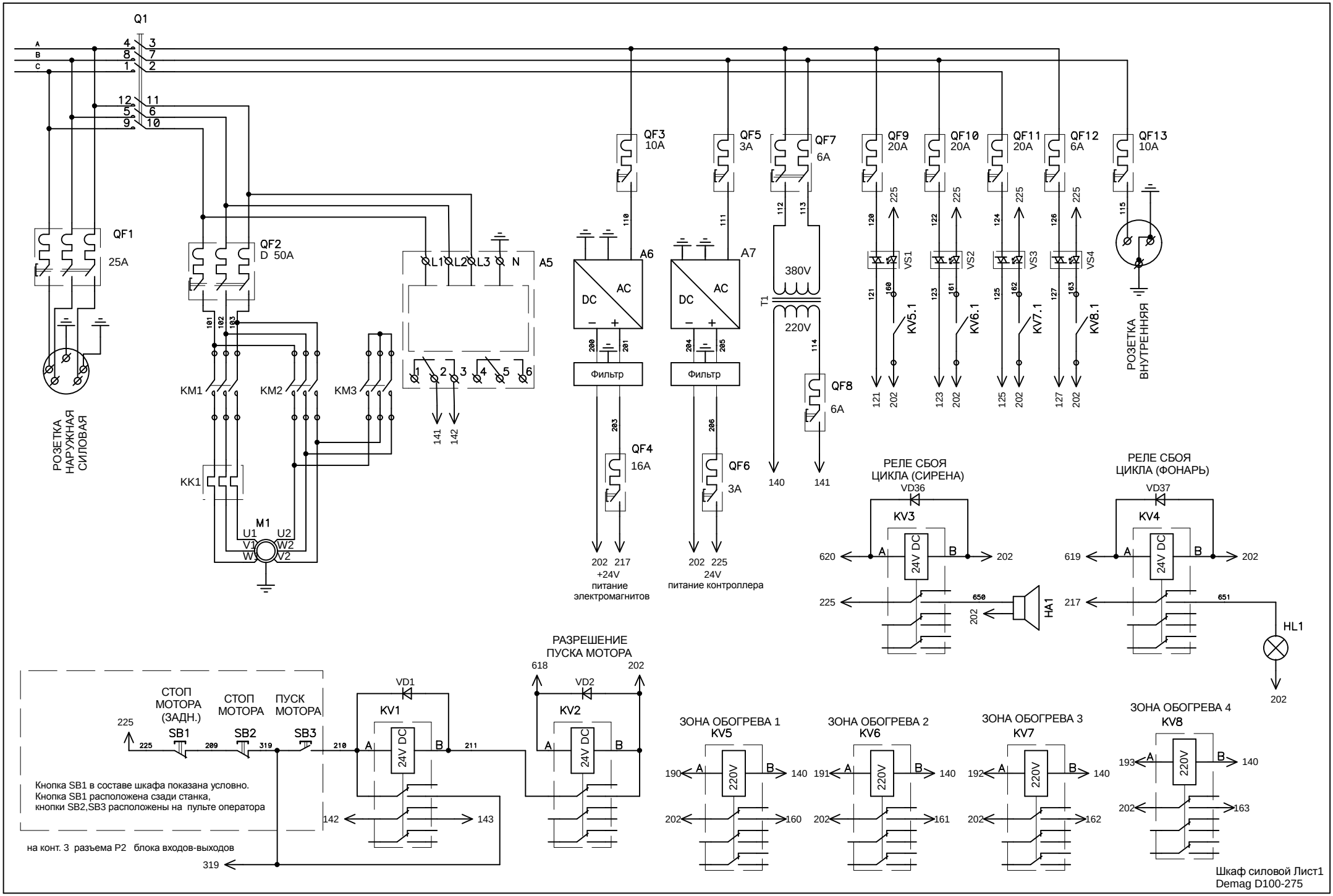
Q1
A
B
C
QF1
25A
QF2
D 50A
L1 L2 L3 N
A5
KM1
KM2
KM3
KK1
M1
U1 V1 W1
U2 V2 W2
РОЗЕТКА НАРУЖНАЯ СИЛОВАЯ
QF3
10A
QF5
3A
QF7
6A
QF9
20A
QF10
20A
QF11
20A
QF12
6A
QF13
10A
A6
A7
DC
AC
Фильтр
380V
220V
T1
VS1
VS2
VS3
VS4
KV5.1
KV6.1
KV7.1
KV8.1
РОЗЕТКА ВНУТРЕННЯЯ
QF8
6A
QF4
16A
QF6
3A
202 217
+24V
питание электромагнитов
202 225
24V
питание контроллера
РЕЛЕ СБОЯ ЦИКЛА (СИРЕНА)
VD36
KV3
24V DC
HA1
РЕЛЕ СБОЯ ЦИКЛА (ФОНАРЬ)
VD37
KV4
HL1
СТОП МОТОРА (ЗАДН.)
СТОП МОТОРА
ПУСК МОТОРА
SB1
SB2
SB3
Кнопка SB1 в составе шкафа показана условно.
Кнопка SB1 расположена сзади станка,
кнопки SB2,SB3 расположены на пульте оператора
на конт. 3 разъема P2 блока входов-выходов
VD1
KV1
РАЗРЕШЕНИЕ ПУСКА МОТОРА
VD2
KV2
ЗОНА ОБОГРЕВА 1
KV5
ЗОНА ОБОГРЕВА 2
KV6
ЗОНА ОБОГРЕВА 3
KV7
ЗОНА ОБОГРЕВА 4
KV8
220V
Шкаф силовой Лист1
Demag D100-275

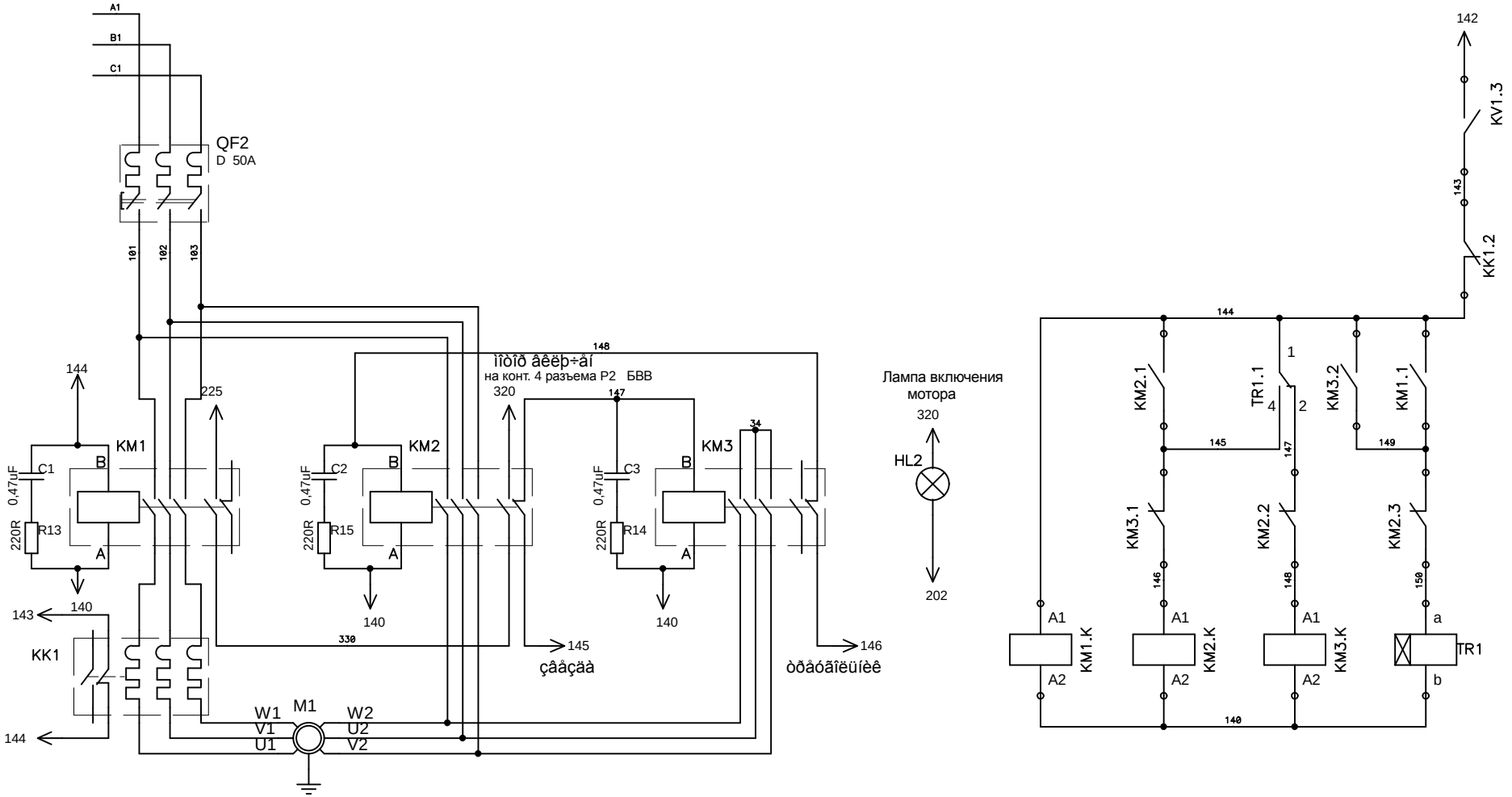

Шкаф силовой Лист 2
Demag D100-275

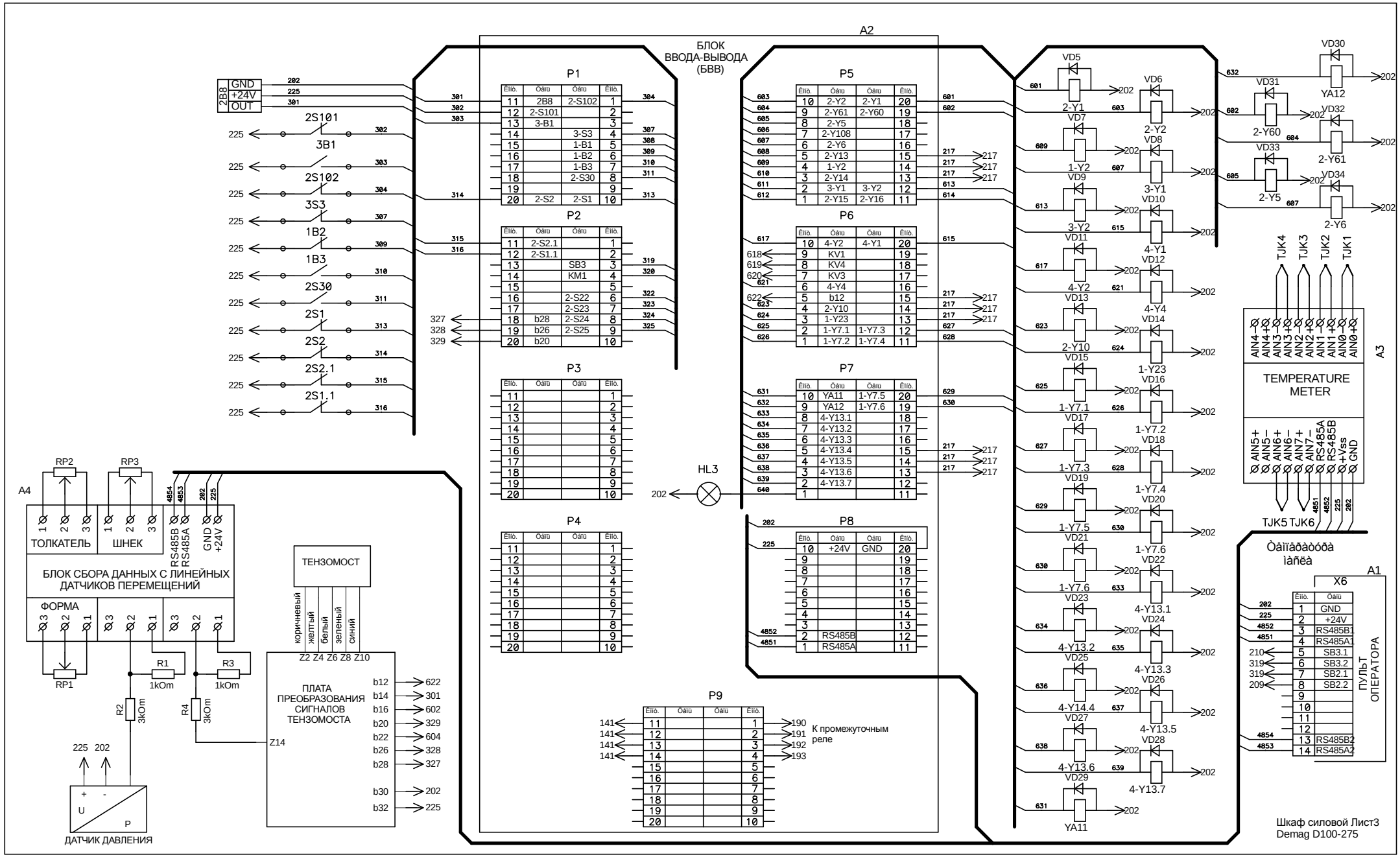
A2
БЛОК ВВОДА-ВЫВОДА (БВВ)
2B8
GND
+24V
OUT
2S101
3B1
2S102
3S3
1B2
1B3
2S30
2S1
2S2
2S2.1
2S1.1
P1
P2
P3
P4
P5
P6
P7
P8
P9
HL3
VD5
VD6
VD7
VD8
VD9
VD10
VD11
VD12
VD13
VD14
VD15
VD16
VD17
VD18
VD19
VD20
VD21
VD22
VD23
VD24
VD25
VD26
VD27
VD28
VD29
VD30
VD31
VD32
VD33
VD34
YA11
YA12
TJK1
TJK2
TJK3
TJK4
TJK5
TJK6
A3
TEMPERATURE METER
AIN4−
AIN4+
AIN3−
AIN3+
AIN2−
AIN2+
AIN1−
AIN1+
AIN0−
AIN0+
AIN5+
AIN5−
AIN6+
AIN6−
AIN7+
AIN7−
RS485A
RS485B
+Vss
GND
A1
X6
ПУЛЬТ ОПЕРАТОРА
A4
RP2
RP3
RP1
ТОЛКАТЕЛЬ
ШНЕК
RS485B
RS485A
GND
+24V
БЛОК СБОРА ДАННЫХ С ЛИНЕЙНЫХ ДАТЧИКОВ ПЕРЕМЕЩЕНИЙ
ФОРМА
R1
R2
R3
R4
1kOm
3kOm
ДАТЧИК ДАВЛЕНИЯ
ТЕНЗОМОСТ
коричневый
желтый
белый
зеленый
синий
Z2 Z4 Z6 Z8 Z10
ПЛАТА ПРЕОБРАЗОВАНИЯ СИГНАЛОВ ТЕНЗОМОСТА
Z14
К промежуточным реле
Шкаф силовой Лист3
Demag D100-275

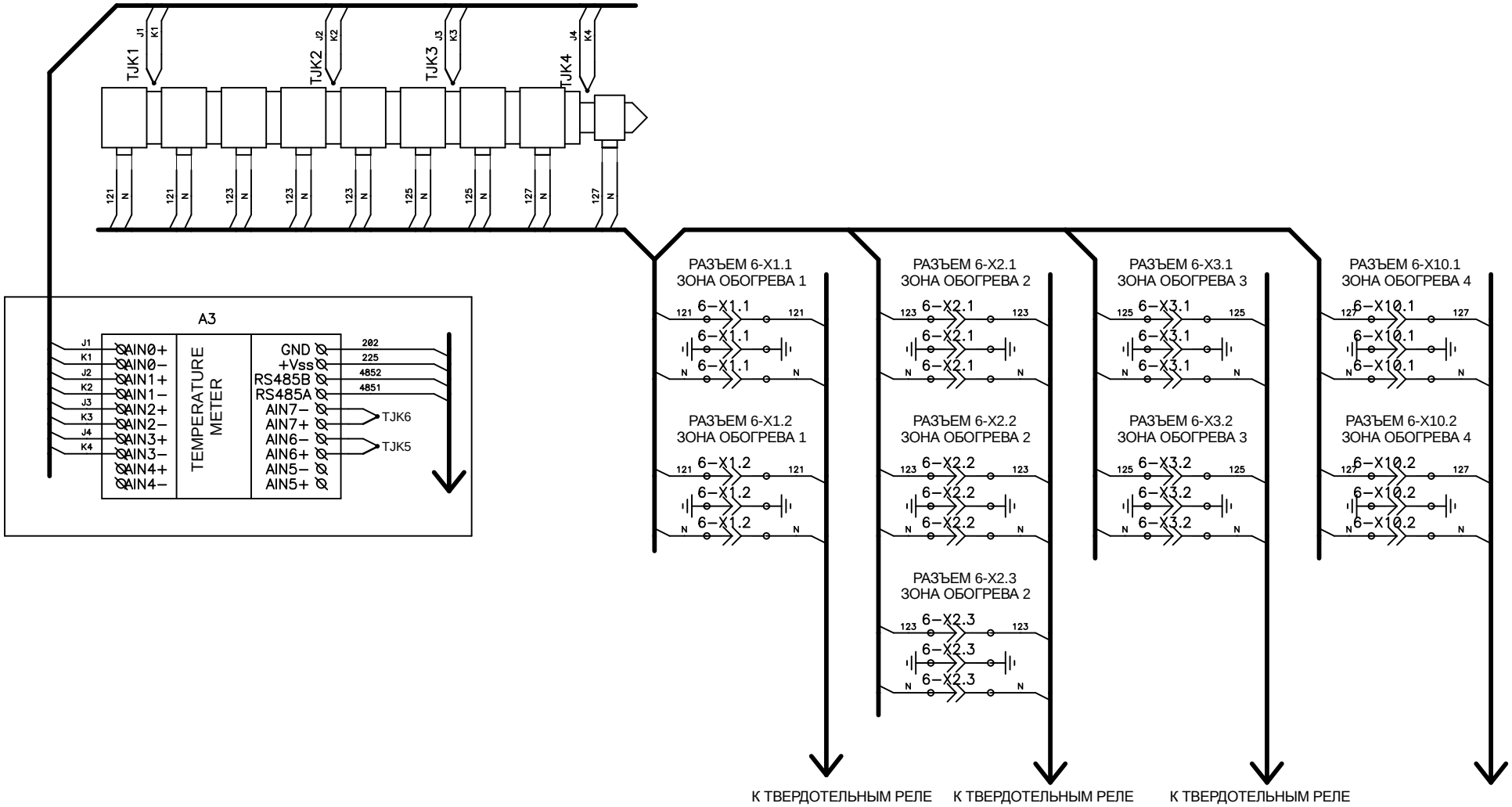

Обогрев материального цилиндра
Demag D100-275