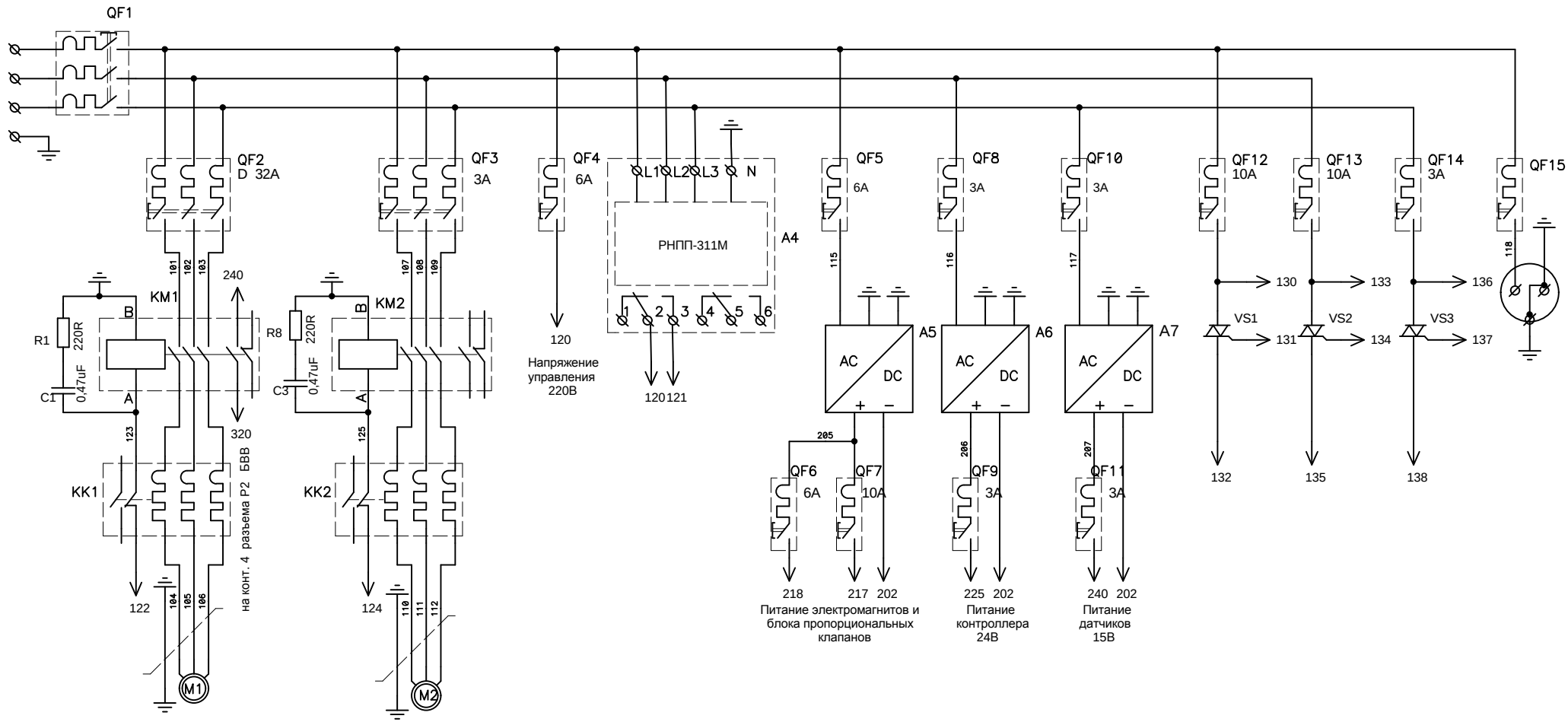


KuASY 105/32-II SR
Шкаф Лист1

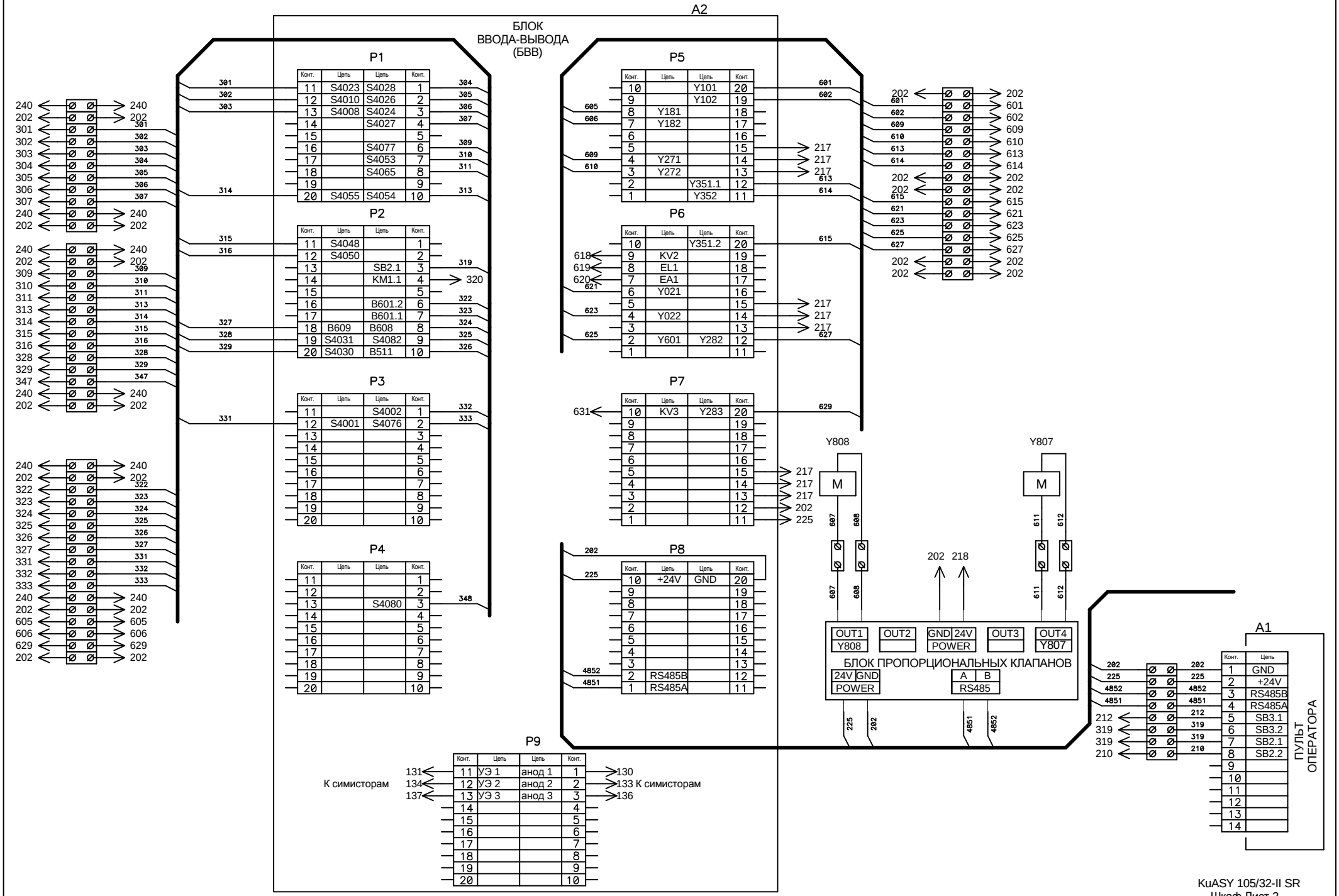


KuASY 105/32-II SR
Шкаф Лист 2

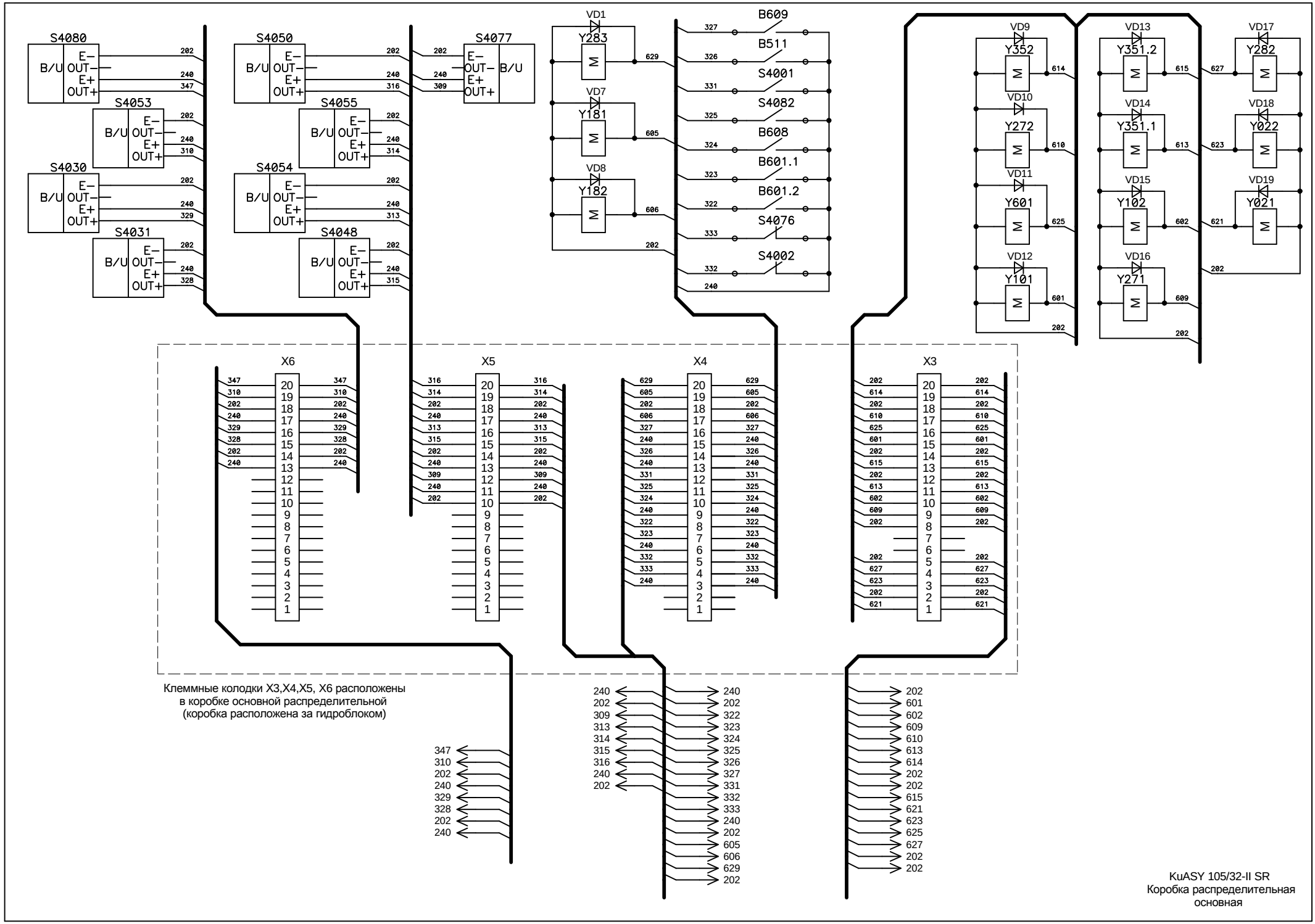
S4080
S4053
S4030
S4031
S4050
S4055
S4054
S4048
S4077
B/U
E−
OUT−
E+
OUT+
VD1
Y283
VD7
Y181
VD8
Y182
B609
B511
S4001
S4082
B608
B601.1
B601.2
S4076
S4002
VD9
Y352
VD10
Y272
VD11
Y601
VD12
Y101
VD13
Y351.2
VD14
Y351.1
VD15
Y102
VD16
Y271
VD17
Y282
VD18
Y022
VD19
Y021
X6
X5
X4
X3
Клеммные колодки X3,X4,X5, X6 расположены
в коробке основной распределительной
(коробка расположена за гидроблоком)
KuASY 105/32-II SR
Коробка распределительная
основная

Схема расположения зон обогрева материально цилиндра

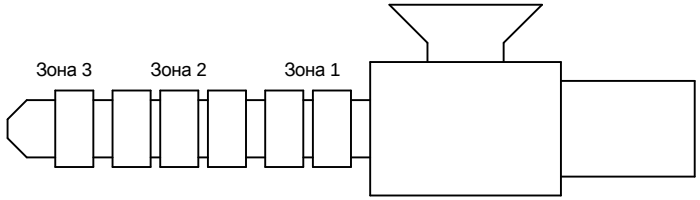


Подогрев материального цилиндра

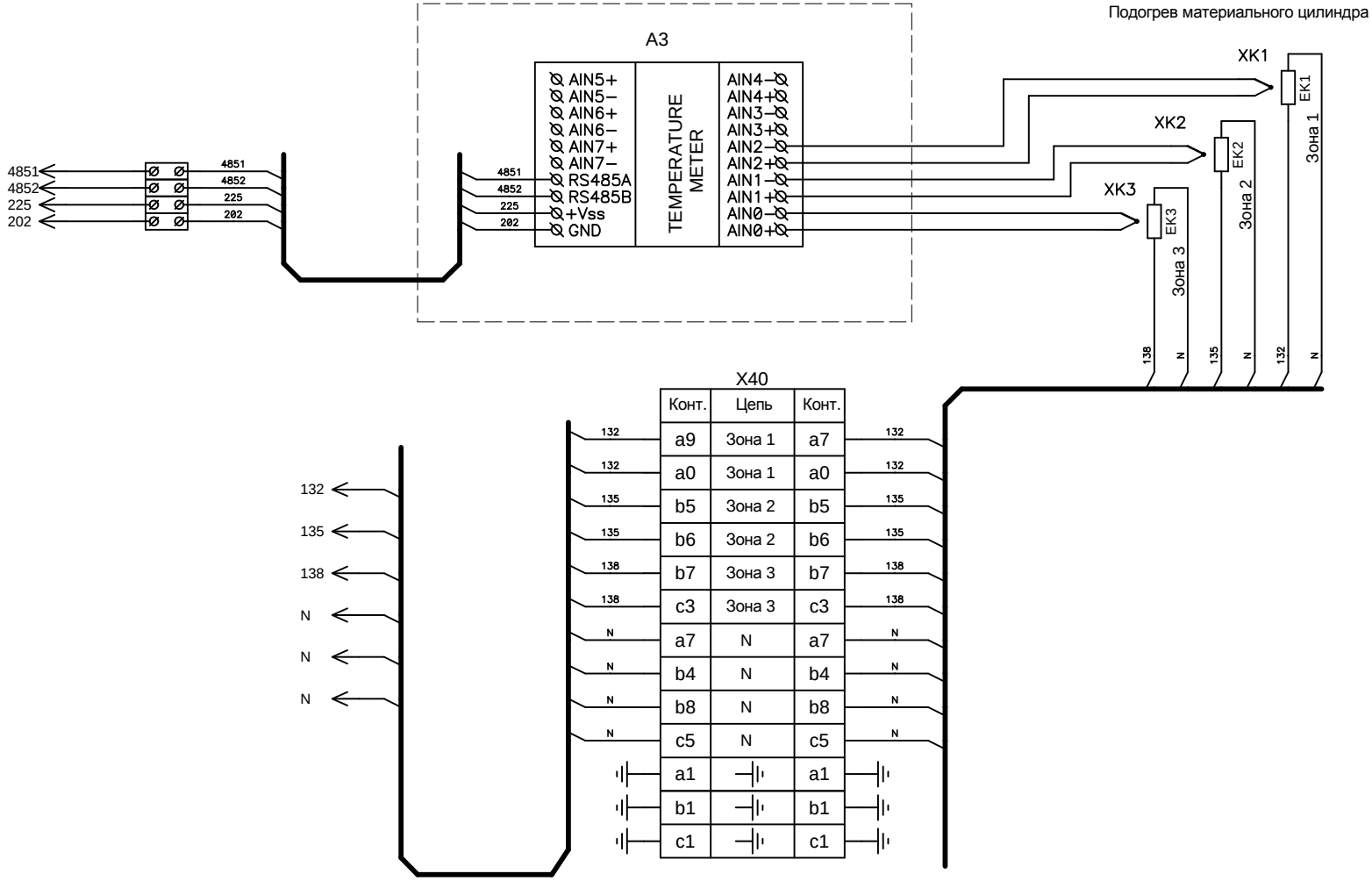


KuASY 105/32-II SR
Обогрев материального цилиндра

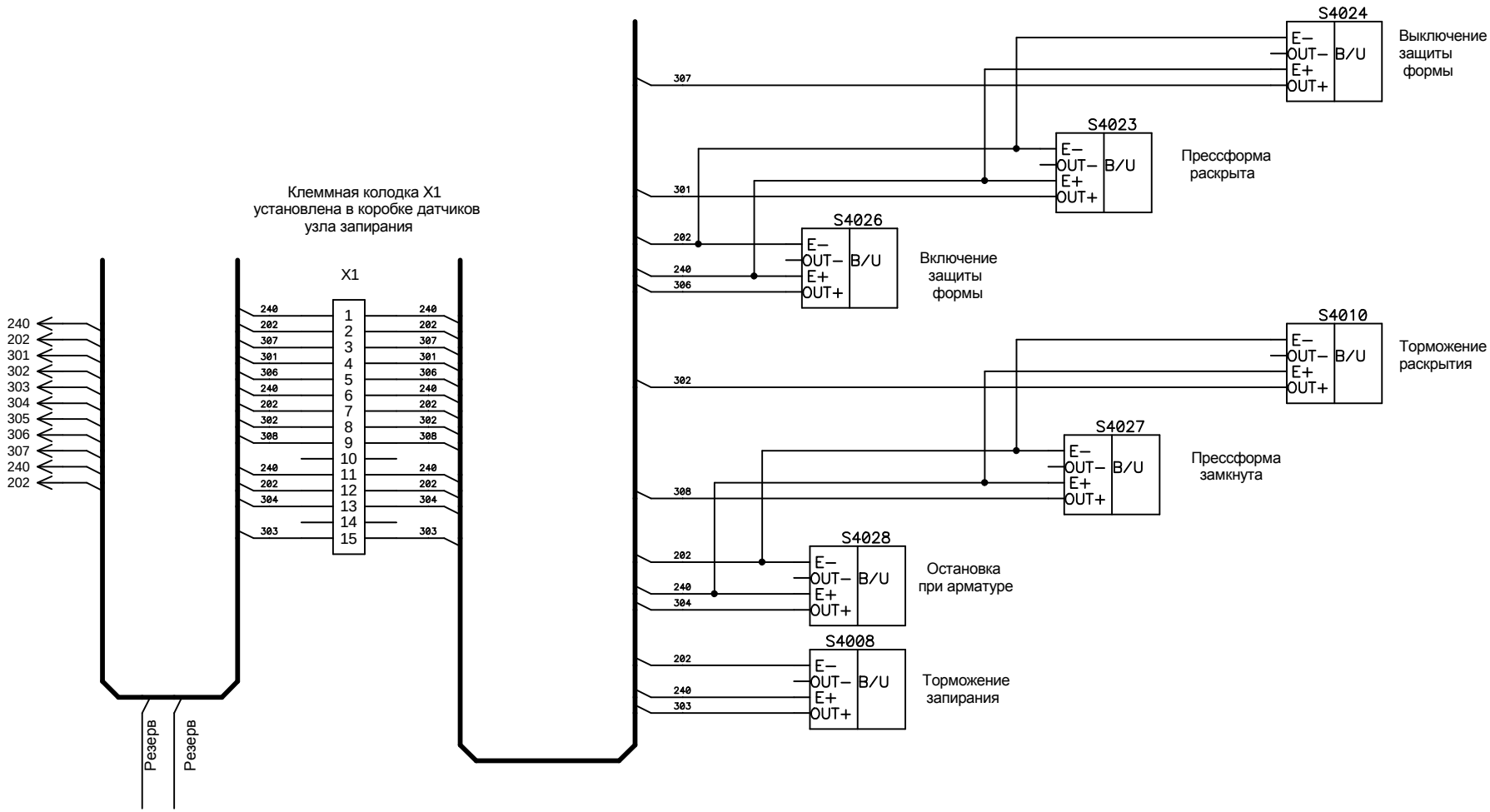


KuASY 105/32-II SR
Коробка датчиков узла запирания